条件に合わない近道を見分ける

なまえ ＿＿＿＿＿＿＿＿＿＿＿＿＿＿＿＿＿＿＿＿

○ → △ → ☆ を くりかえす やくそくです。
みじかくても、やくそくに あわない みちは とおれません。

たて・よこに すすみます。×は とおれません。同じ マスは 2ど とおりません。

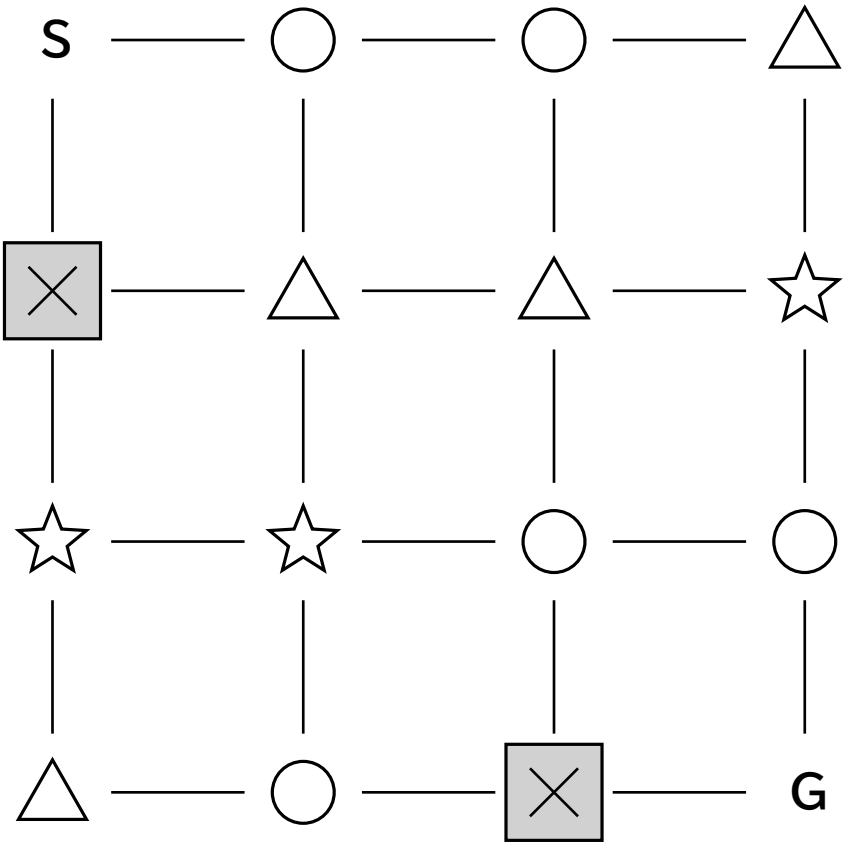

Sから Gまで、せんを ひいて こたえましょう。